HP Photosmart C6200 All-in-One series

基础知识手册

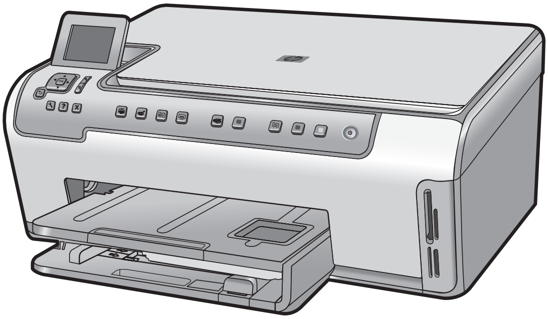

惠普公司通知

本文档所含信息如有更改，恕不另行通知。

保留所有权利。 未经惠普公司事先书面许可，严禁复制、改编或翻译本文档，除非版权法许可。HP 产品和服务的唯一保证在该产品或服务附带的明示保修声明中列出。 本文档所包含的任何信息都不应理解为附加保证。 对于本文件所含任何技术、编辑错误或遗漏，HP 不承担任何责任。

版权所有 © 2007 Hewlett-Packard Development Company, L.P.。

Windows、Windows 2000 和 Windows XP 是 Microsoft Corporation 在美国的注册商标。

Windows Vista 是 Microsoft Corporation 在美国和/或其他国家（地区）的注册商标或商标。

Intel 和Pentium 是 Intel Corporation 或其在美国和其他国家（地区）的附属公司的商标或注册商标。

目录

1 HP All-in-One 概述

HP All-in-One 总览........2
控制面板功能........3
查找更多信息........5

2 网络设置

有线网络设置........6
安装软件进行网络连接........8
连接到网络上的其他计算机........8
将 HP All-in-One 从 USB 连接更改为网络连接........9
管理网络设置........9

3 使用 HP All-in-One 的功能

放入原件和纸张........12
避免卡纸........15
查看并选择照片........15
扫描图像........16
复印........17
更换墨盒........17
清洁 HP All-in-One........20

4 疑难排解和支持

卸载并重新安装软件........22
硬件安装问题疑难排解........22
网络疑难排解........25
清除卡纸........26
有关墨盒和打印头的信息........27
支持程序........28

5 技术信息

系统要求........29
产品规格........29
墨盒产能........29
规范声明........30
保修........31

1 HP All-in-One 概述

使用 HP All-in-One 能够轻松快速地实现复印、扫描文档和照片打印等任务。您可以在不打开计算机的情况下从控制面板直接访问 HP All-in-One 的许多功能。

注意 本手册介绍了基本操作和疑难排解，并提供了有关联系 HP 支持中心和订购耗材的信息。

屏幕帮助详细介绍了完整的特性和功能，包括如何使用 HP All-in-One 随附的 HP Photosmart 软件。

HP All-in-One 总览

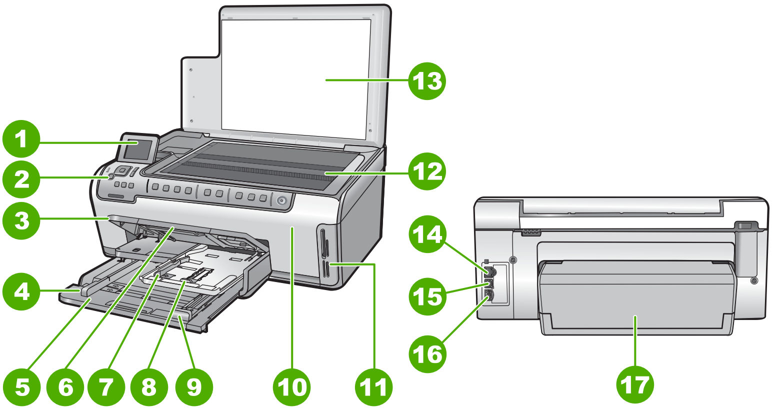

标签	说明
1	彩色图形显示屏（也称为显示屏）
2	控制面板
3	出纸盒（当前所显示的为向上的位置）
4	主进纸盒的纸张宽度导板
5	主进纸盒（也称为进纸盒）
6	纸盒延长板（也称为延长板）
7	照片纸盒的纸张宽度和纸张长度导板
8	照片纸盒
9	主进纸盒的纸张长度导板
10	墨盒门
11	存储卡插槽

（续）

标签	说明
12	玻璃板
13	盖子衬板
14	以太网端口
15	USB 端口
16	电源接口*
17	双面打印附件

*　只用于 HP 提供的电源适配器。

控制面板功能

以下图示和相关表格提供了 HP All-in-One 控制面板功能的快速参考。

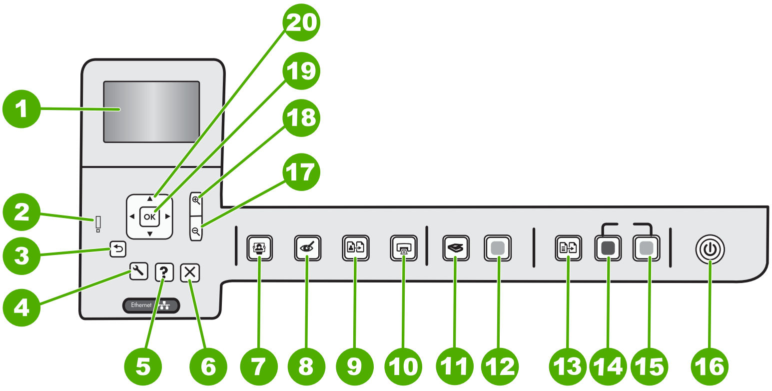

标签	图标	名称和描述
1		**彩色图形显示屏**（也称为显示屏）：显示菜单、照片和消息。显示屏可以立起来，成一定的角度放置，以便获得更好的视觉效果。
2		**警示灯**：表示出现问题。有关详细信息，请参阅显示屏。
3		**后退**：返回显示屏的上一屏幕。
4		**设置**：打开**设置**菜单，可以从这里生成报告、更改设备设置并执行维护功能。
5		**帮助**：在显示屏上打开“**帮助菜单**”菜单，从这里可以选择一个主题以了解更多信息。在闲置状态下，按**帮助**将列出可以获得其帮助的菜单项。根据所选主题的不同，主题内容就会显示在显示屏或者您的计算机屏幕上。查看除闲置之外的屏幕时，**帮助**按钮将提供上下文相关帮助。
6		**取消**：停止当前操作。

（续）

标签	图标	名称和描述
7		**照片菜单**：启动“**Photosmart Express**”菜单以打印、保存、编辑和共享照片。
8		**红眼消除**：打开或关闭**红眼消除**功能。此功能默认情况下是关闭的。打开此功能后，HP All-in-One 将自动更正当前显示在显示屏上照片的红眼现象。
9		**照片重新打印**：允许您为相框中放置的照片原件制作副本。
10		**打印照片**：根据您是从“**视图**”、“**打印**”还是“**创建**”菜单中访问照片，**打印照片**按钮将显示“**打印预览**”屏幕或打印选定的照片。如果未选择照片，将出现提示，询问您是否要打印存储卡上的所有照片。
11		**扫描菜单**：打开“**扫描菜单**”，从这里可以选择扫描的目的地。
12		“**开始扫描**”：开始扫描。
13		**复印菜单**：打开**复印菜单**，从这里可以选择复印选项，如份数、纸张尺寸和纸张类型。
14		**开始复印 / 黑白**：开始进行黑白复印。
15		**开始复印 / 彩色**：开始进行彩色复印。
16		**开 / 关机**：打开或关闭 HP All-in-One。关闭 HP All-in-One 后，依然需要为设备提供少量电源。可以按下**开 / 关机**按钮 3 秒钟，进一步减少耗电量。这样将使 HP All-in-One 处于待机 / 关闭状态。要完全切断电源，请关闭 HP All-in-One，然后拔掉电源线。
17		**缩小 -**（放大镜图标）：缩小以显示照片的更多信息。如果以 100% 的比例在显示屏上显示照片时按此按钮，“**适合页面**”功能将自动应用于照片。
18		**放大 +**（放大镜图标）：放大显示以在显示屏上放大图像。还可以将此按钮与方向键上的箭头一起使用，以调整要打印的剪裁框。
19	OK	**OK**：选择显示屏上的菜单设置、值或照片。
20		**方向键**：按上、下、左、右箭头按钮，可以导航照片和菜单选项。 如果正在放大照片，也可以使用箭头按钮来平移照片，然后选择不同的区域来进行打印。

查找更多信息

在很多印刷和屏幕资源中都提供了 HP All-in-One 的安装和使用信息。

- **安装手册**
  《安装手册》提供了 HP All-in-One 和软件的安装说明。请务必依次执行《安装手册》中的步骤。
  如果在安装过程中遇到问题，请参阅《安装手册》最后一节中的“疑难排解”，或者参阅本手册中的位于第 22 页的“疑难排解和支持”。
- **屏幕帮助**
  屏幕帮助详细介绍了此《基础知识手册》中没有描述的 HP All-in-One 的功能，包括那些只有使用与 HP All-in-One 一起安装的软件才可用的功能。
- www.hp.com/support
  如果能够访问 Internet，则可从 HP 网站获得帮助和支持信息。该网站提供技术支持、驱动程序、耗材和订购信息。

2 网络设置

本节描述了将 HP All-in-One 连接到网络和查看、管理网络设置的方法。

如果想要：	请参阅本节：
连接到有线 (Ethernet) 网络。	位于第 6 页的“有线网络设置”
安装 HP All-in-One 软件以用于联网环境。	位于第 8 页的“安装软件进行网络连接”
将连接添加到网络中更多计算机上。	位于第 8 页的“连接到网络上的其他计算机”
将 HP All-in-One 从 USB 连接更改到网络连接。 注意 如果先使用 USB 连接安装 HP All-in-One，而现在希望更改为 Ethernet 网络连接，则参阅本节中的说明。	位于第 9 页的“将 HP All-in-One 从 USB 连接更改为网络连接”
查看或更改网络设置。	位于第 9 页的“管理网络设置”
查找疑难排解信息。	位于第 25 页的“网络疑难排解”

有线网络设置

本节介绍如何使用以太网电缆将 HP All-in-One 连接到以太网路由器、交换机或集线器，以及如何安装 HP All-in-One 软件来进行网络连接。这称作有线或以太网网络。

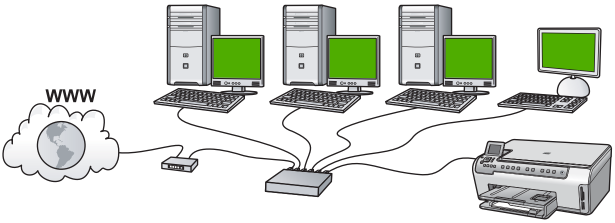

要在有线网络上设置 HP All-in-One，需要执行下列操作：	请参阅本节：
首先，收集所有所需材料。	位于第 6 页的“有线网络所需组件”
下一步，连接到有线网络。	位于第 7 页的“将 HP All-in-One 连接到网络”
最后，安装软件。	位于第 8 页的“安装软件进行网络连接”

有线网络所需组件

将 HP All-in-One 连接到网络之前，确保具有所有必需的材料。

- ❑ 一个包括路由器、交换机或具有 Ethernet 端口的集线器的功能完好的 Ethernet。
- ❑ CAT-5 Ethernet 电缆。

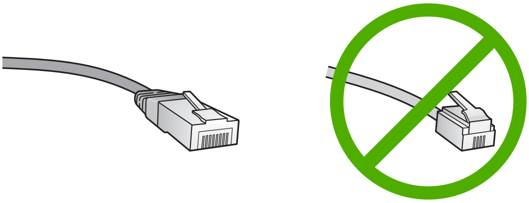

虽然标准的 Ethernet 电缆看起来与标准的电话电缆相似，但它们是不可互换的。每种电缆中的导线数目不同，并且每种电缆的接头也不同。Ethernet 电缆的接头（也称作 RJ-45 接头）较宽且较厚，其末端总是有 8 个触点。电话接头有 2 到 6 个触点。

- ❑ 具备 Ethernet 连接的台式计算机或膝上型电脑。

注意 HP All-in-One 同时支持 10 Mbps 和 100 Mbps 的以太网。如果您正购买或已经购买网络接口卡 (NIC)，请确保它能够以任一速度工作。

将 HP All-in-One 连接到网络

要将 HP All-in-One 连接到网络，可使用设备背面的以太网端口。

将 HP All-in-One 连接到网络

1. 拔掉 HP All-in-One 后面的黄色插头。

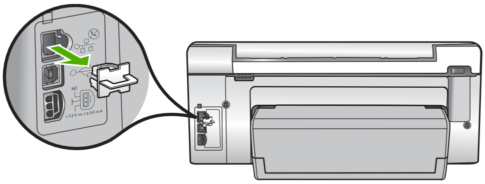

2. 将 Ethernet 电缆连接到 HP All-in-One 背面的“Ethernet”端口。

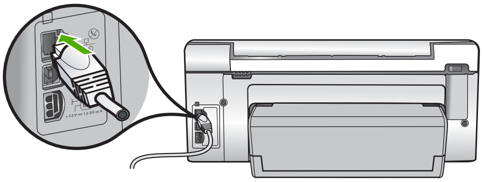

3. 将 Ethernet 电缆的另一端连接到 Ethernet 路由器、交换机或无线路由器的可用端口上。

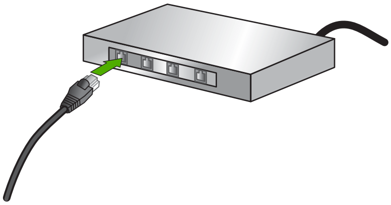

4. 在将 HP All-in-One 连接到网络之后，按照位于第 8 页的“安装软件进行网络连接”中的描述安装软件。

安装软件进行网络连接

要在连接到网络的计算机上安装 HP All-in-One 软件，请参阅本节。安装该软件前，请确保已经将 HP All-in-One 连接到网络上。

注意 如果所配置的计算机连接到了许多网络驱动器上，则请确保在安装软件之前，已将计算机连接到这些驱动器上。否则，HP All-in-One 安装软件可能尝试使用一个保留的驱动器盘符，这样，您将不能访问计算机上的该网络驱动器。

注意 根据您的操作系统、可用空间量以及计算机的处理器速度，安装时间的范围可为 20 到 45 分钟。

安装 Windows HP All-in-One 软件

1. 退出正在计算机上运行的所有应用程序，包括所有病毒检测软件。
2. 将 HP All-in-One 随附的 Windows CD 插入计算机的 CD-ROM 驱动器中，并按照屏幕说明执行操作。
3. 如果显示有关防火墙的对话框，请按照说明执行操作。如果看到防火墙弹出消息，则必须始终接受或允许弹出消息。
4. 在“连接类型”屏幕上，请选择“通过网络”，然后单击“下一步”。
   当安装程序搜索网络上的 HP All-in-One 时，会出现“搜索”屏幕。
5. 在“找到打印机”屏幕上，确认打印机的描述是正确的。
   如果在网络上找到多台打印机，则会出现“找到多台打印机”屏幕。选择您要连接的 HP All-in-One。
6. 请按照提示安装软件。
   完成软件安装后，就可以使用 HP All-in-One。
7. 如果在计算机上禁用了任何病毒检测软件，请确保重新启用。
8. 要测试网络连接，请转至您的计算机，并打印 HP All-in-One 的自检报告。

连接到网络上的其他计算机

可以将 HP All-in-One 连接到小型网络中的多台计算机上。如果已经将 HP All-in-One 连接到网络中的计算机，则必须为其他计算机都安装 HP All-in-One

软件。在网络中安装 HP All-in-One 之后，当添加其他计算机时无需再次对其进行配置。

将 HP All-in-One 从 USB 连接更改为网络连接

如果最初安装 HP All-in-One 时使用了 USB 连接，则以后可以更改为以太网网络连接。如果已经知道如何连接到网络，则可以使用下面的常规方法进行更改。

将 USB 连接更改为有线（以太网）连接

1. 拔掉 HP All-in-One 背面的 USB 电缆。
2. 将以太网电缆从 HP All-in-One 背面的以太网端口连接到路由器或交换机上的可用以太网端口。
3. 安装用于网络连接的软件，选择“添加设备”，然后选择“通过网络”。
4. 安装结束后，打开“控制面板”中的“打印机和传真”（或“打印机”），然后从以前的 USB 安装中删除打印机。

管理网络设置

可以通过 HP All-in-One 控制面板来管理 HP All-in-One 的网络设置。可以使用嵌入式 Web 服务器进行其他高级设置，该服务器是一个可使用 HP All-in-One 的现有网络连接通过 Web 浏览器来访问的配置和状态工具。

从控制面板更改基本网络设置

可以从控制面板执行各种网络管理任务，如打印网络设置和恢复网络默认设置。

查看和打印网络设置

可以在 HP All-in-One 控制面板上显示网络设置摘要，也可以打印更详细的配置页。网络配置页列出了所有重要的网络设置，如 IP 地址、链接速度、DNS 和 mDNS。

1. 在 HP All-in-One 的控制面板上按下**设置**。
2. 按下 ▼ 直到“**网络**”突出显示，然后按下 **OK**。
   将显示“**网络菜单**”。
3. 按下 ▼ 直到“**查看网络设置**”突出显示，然后按下 **OK**。
   将显示“**查看网络设置菜单**”。
4. 执行下列操作之一：
   - 要显示有线网络设置，请按下 ▼ 直到“**显示有线摘要**”突出显示,然后按下 **OK**。
     将显示有线 (Ethernet) 网络设置摘要。
   - 要打印网络配置页，请按下 ▼ 直到“**打印网络配置页**”突出显示，然后按下 **OK**。
     将打印出网络配置页。

恢复网络默认设置

可以重置购买 HP All-in-One 时的厂商网络设置。

网络设置

1. 在 HP All-in-One 的控制面板上按下**设置**。
2. 按下 ▼ 直到“**网络**”突出显示，然后按下 **OK**。
3. 按下 ▼ 直到“**恢复网络默认设置**”突出显示，然后按下 **OK**。
4. 按 **OK** 以确认要还原网络默认设置。

从控制面板设置更改高级网络设置

高级网络设置是为了给您提供方便而设。然而，除非您是高级用户，否则请勿更改任何设置。

设置链接速度

您可以更改网络上数据的传输速度。默认设置是“**自动**”。

1. 按下**设置**。
2. 按下 ▼ 直到“**网络**”突出显示，然后按下 **OK**。
   将显示“**网络菜单**”。
3. 按下 ▼ 直到“**高级设置**”突出显示，然后按下 **OK**。
   按下 ▼ 直到“**设置链接速度**”突出显示，然后按下 **OK**。
4. 按下 ▼ 选择与您的网络硬件匹配的链接速度，然后按下 **OK** 确认设置。
   - “**自动**”
   - “**10 - 全双工**”
   - “**10 - 半双工**”
   - “**100 - 全双工**”
   - “**100 - 半双工**”

更改 IP 设置

默认的 IP 设置为“**自动**”，该选项自动设定 IP 设置。但是，如果您是高级用户，则可能需要手动更改 IP 地址、子网掩码或默认网关。要查看 HP All-in-One 的 IP 地址和子网掩码，可从 HP All-in-One 打印网络配置页。

注意　手动输入 IP 设置时，您必须已经连接到活动网络上，否则当您从菜单中退出后该设置将不再存在。

△ 小心　手动分配 IP 地址时要十分慎重。如果在安装过程中输入无效的 IP 地址，则无法将网络组件连接到 HP All-in-One。

1. 按下 **设置**。
2. 按下 ▼ 直到 “**网络**”突出显示，然后按 **OK**。
   将显示“**网络菜单**”。
3. 按下 ▼ 直到“**高级设置**”突出显示，然后按下 **OK**。
4. 按下 ▼ 直到“**IP 设置**”突出显示，然后按下 **OK**。
   如果 HP All-in-One 已连接到有线网络，系统将出现提示，确认您要更改 IP 设置。按 **OK**。
5. 按下 ▼ 直到“**手册**”突出显示，然后按下 **OK**。

6. 按下 ▼ 以突出显示以下某个 IP 设置，然后按下 **OK**。
   - “**IP 地址**”
   - “**子网掩码**”
   - “**默认网关**”
7. 输入您的更改，然后按 **OK** 确认设置。

3 使用 HP All-in-One 的功能

本章包含有关如何使用 HP All-in-One 来进行基本操作的信息。而且，本章提供了如何加纸和更换墨盒的说明。

放入原件和纸张

可以在 HP All-in-One 中放入多种类型和尺寸的纸张，其中包括 letter 或 A4 纸、legal 纸、照片纸、投影胶片、信封和 HP CD/DVD 标贴纸等。默认情况下，HP All-in-One 设置会自动检测您放入进纸盒中的纸张尺寸和类型，并调整其设置，使之与纸张匹配，从而获得最高质量的打印效果。

如果使用了照片纸、投影胶片、信封或标签纸等特殊纸张，或者在应用自动设置时打印质量较差，则可以手动设置打印和复印作业的纸张尺寸和类型。

将原件放到玻璃板上

可以在玻璃板上复印或扫描尺寸不超过 letter 或 A4 的原件。

将原件放到扫描仪玻璃板上

1. 抬起 HP All-in-One 上的盖子。
2. 将原件打印面朝下放到玻璃板的右上角。

> 提示 有关放入原件的更多帮助，请参考玻璃板边缘的图示。

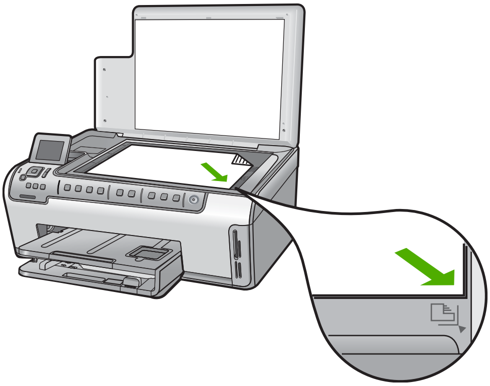

3. 盖上盖子。

放入标准纸

可以在 HP All-in-One 的主进纸盒中放入多种类型的 letter、A4 或 legal 纸。

放入全尺寸的纸张

1. 拉出主进纸盒，然后将纸张宽度和纸张长度导板滑到最外侧。

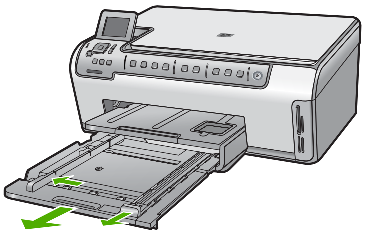

2. 将一摞纸在平面上墩齐，然后检查以下事项：
   - 确保纸张无裂缝、无尘、无褶皱、无卷曲或折边。
   - 确保这摞纸中所有纸张的尺寸和类型都相同。
3. 将这摞纸短边朝前、打印面朝下放入主进纸盒。将这摞纸向前推，直到不能移动时为止。

   提示 如果使用印有抬头的信笺纸，将打印面朝下，首先插入纸张的顶部。有关放入完整尺寸的纸张和印有抬头的信笺纸的详细帮助，请参考进纸架底座上的图示。

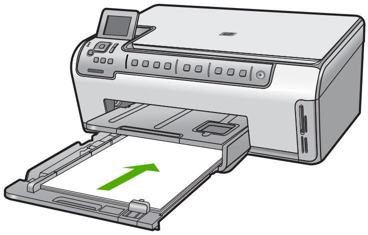

4. 向内滑动纸宽和纸长导纸板，直到它们停靠在纸张边缘处。
   不要在主进纸盒中放入过多的纸张；确保纸叠可以装入进纸盒，并且高度不超过纸张宽度导板的顶部。

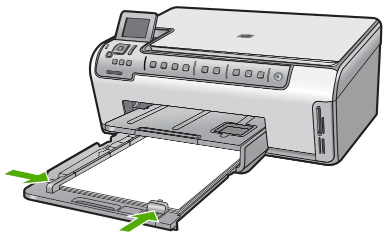

5. 将主进纸盒推回到 HP All-in-One 中。
6. 将出纸架延长板完全拉出。在延长板末端翻转接纸架，以打开剩下的延长板。

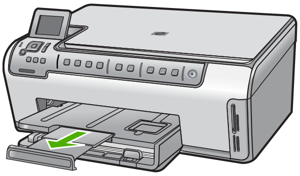

注意 在使用 legal 大小的纸张时，请关闭纸盒延长板。

放入 10 x 15 厘米（4 x 6 英寸）照片纸

可以将尺寸最大为 10 x 15 厘米 的照片纸放入 HP All-in-One 的照片纸盒中。为了获得最佳效果，请使用 10 x 15 厘米 HP 超高级照片纸或 HP 高级照片纸。

在照片纸盒中放入 10 x 15 厘米 照片纸

1. 抬起出纸盒，然后拉出照片纸盒。

注意 还可以卸下整个照片纸盒组件，在照片纸盒中放入照片纸。

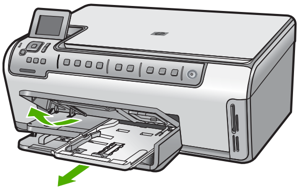

2. 将这摞照片纸短边朝前、打印面朝下放到照片纸盒中。向前推照片纸，直到不能移动时为止。
   如果使用的照片纸上有孔，在放入照片纸时，应将有孔的一边朝外。
3. 将纸长和纸张宽度导板朝着照片纸垛的方向向内滑动，直到无法滑动为止。
   不要在照片纸盒中放入过多的照片纸；确保照片纸可以装在照片纸盒中，并且高度不超过纸张宽度导板的顶部。

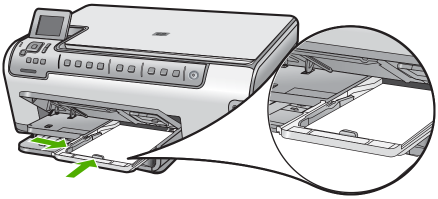

4. 推入照片纸盒，并放下出纸盒。

避免卡纸

遵循以下操作规范可避免卡纸。

- 经常从出纸盒中取出已打印好的纸张。
- 将所有未使用的纸张平放在密封袋中保存，以防纸张卷曲或起皱。
- 确保纸张平放在进纸盒中，并且边缘没有弯曲或撕裂。
- 如要打印标签，应使用新的标签打印纸（若是 2 年前购买的，请不要使用了）。当纸张通过 HP All-in-One 时，旧纸上的标签可能会脱落，造成卡纸。
- 不要在进纸盒中混用不同类型和尺寸的纸张；进纸盒中所有的纸张都必须尺寸、类型完全相同。
- 调整进纸盒中的纸宽导纸板，使其紧贴所有纸张。确保纸宽导纸板没有将进纸盒中的纸压弯。
- 不要将纸硬往进纸盒里推。
- 使用推荐用于 HP All-in-One 的纸张类型。

查看并选择照片

在打印存储卡上的照片之前或正在进行打印时，可以查看和选择照片。

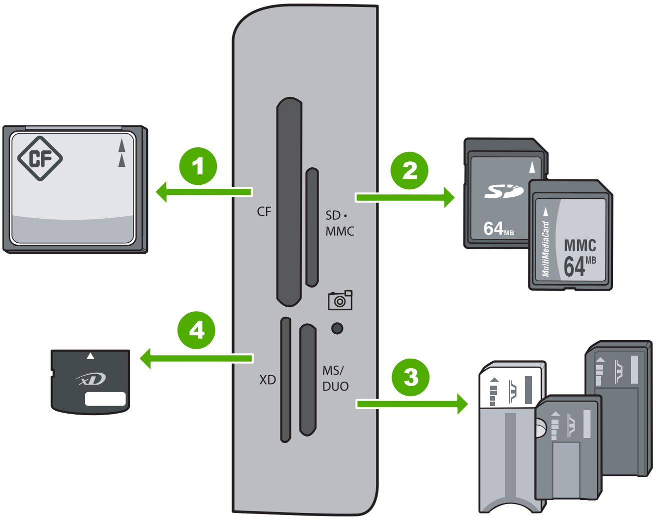

1	CompactFlash (CF)（I 型和 II 型）
2	Secure Digital (SD)、Secure Digital Mini（需要适配器）、Secure Digital High Capacity (SDHC)、MultiMediaCard (MMC)、MMC Plus、MMC Mobile（RS-MMC；需要适配器）、TransFlash MicroSD 卡或 Secure MultiMedia 卡
3	Memory Stick、Memory Stick Pro、Memory Stick Select、Memory Stick Magic Gate、Memory Stick Duo 或 Duo Pro（适配器可选）、或 Memory Stick Micro（需要适配器）
4	xD-Picture 卡

查看、选择和打印照片

1. 将存储卡插入 HP All-in-One 上相应的插槽。
   出现“**Photosmart Express**”且显示屏上显示最新的照片。
2. 将尺寸最大为 10 x 15 厘米的照片纸放入照片纸盒，或将标准照片纸放入主进纸盒。
3. 按 ▶ 直到“**视图**”突出显示，然后按 **OK**。
   将显示“**查看照片**”屏幕。
4. 按 ◀ 或 ▶ 滚动浏览照片的缩略图。
5. 当希望查看的照片的缩略图突出显示时，按 **OK**。
6. 当照片单独显示时，再次按 **OK**。
   将显示“**照片选项**”屏幕。
7. 当突出显示“**打印预览**”时，按 **OK**。
   出现“**打印预览**”屏幕，显示照片打印后的效果。
8. 如果希望选择其他照片以查看和打印，则按 ▼ 突出显示“**添加更多**”，再按 **OK**，并重复第 4 步至第 6 步。
   或者，一旦进入“**添加照片**”屏幕，则选择多张照片的最快捷方法为（如果不需要编辑照片的选项）按 ▲ 以选择照片，然后按 ◀ 或 ▶ 以滚动浏览更多要选择的照片。
9. （可选）如果希望检查和 / 或修改打印设置，则按 ▼ 以突出显示“**设置**”，然后按 **OK**。
10. 要打印照片，则使用 ▲ 或 ▼ 突出显示“**立即打印**”（或按控制面板上的**打印照片**按钮）。
    打印状态屏幕显示要打印的页数和估计的完成时间。

扫描图像

您可以从计算机或从 HP All-in-One 控制面板开始扫描。本节只介绍如何从 HP All-in-One 控制面板进行扫描。

注意　还可以使用与 HP All-in-One 一同安装的软件扫描图像。通过该软件，可以编辑扫描的图像以及使用扫描的图像创建特殊项目。

将原件扫描到计算机上

可以使用控制面板扫描放置在玻璃板上的原件。

扫描到计算机

1. 将原件打印面朝下放到玻璃板的右上角。
2. 按**扫描菜单**。
3. 按 ▼ 突出显示“**扫描到计算机**”，然后按 **OK**。

4. 如果将 HP All-in-One 连接到网络中的一台或多台计算机，请执行下列操作：
   a. 按 **OK** 以选择“**选择计算机**”。
      连接到 HP All-in-One 的计算机列表将出现在显示屏上。

      注意 “**选择计算机**”菜单除了会列出通过网络连接的计算机外，还可能会列出通过 USB 连接的计算机。

   b. 按 **OK** 选择默认的计算机，或按 ▼ 选择不同的计算机，然后按 **OK**。
      “**扫描到**”菜单将出现在显示屏上，其中列出了选定计算机上的应用程序。

   如果 HP All-in-One 通过 USB 电缆直接与计算机相连，请跳到步骤 5。
5. 按 **OK** 选择默认的应用程序来接收扫描，或按 ▼ 选择不同的应用程序，然后按 **OK**。
   扫描结果的预览图像将出现在计算机上，您可以对其进行编辑。
6. 对预览图像进行任何编辑，完成后单击“接受”。

将原件扫描到存储卡上

您可以将扫描的图像作为 JPEG 图像文件发送到接入的存储卡上。这样可以使用照片打印选项打印扫描图像的无边距输出和相册页。

注意 如果 HP All-in-One 联网，只要存储卡在网络上共享，就可以访问扫描的图像。

将扫描结果保存在存储卡上

1. 请确保将您的存储卡插入 HP All-in-One 的相应插槽中。
2. 将原件打印面朝下放到玻璃板的右上角。
3. 按控制面板上的**扫描菜单**。
4. 按 ▼ 突出显示“**扫描到存储卡**”，然后按 **OK**。

   注意 另外，也可以按“**开始扫描**”，而不是 **OK**。

   HP All-in-One 扫描图像并将文件以 JPEG 格式保存到存储卡中。

复印

可以从控制面板进行高质量复印。

从控制面板复印

1. 确保进纸盒中有纸。
2. 将原件打印面朝下放到玻璃板的右上角。
3. 按下**开始复印 / 黑白**或者**开始复印 / 彩色**开始复印。

更换墨盒

当需要更换墨盒时，请根据这些说明操作。

> 注意　如果第一次为 HP All-in-One 装墨盒，请一定要使用随设备附送的墨盒。这些墨盒中的墨水是特殊配制的，要在首次安装时与打印头装置中的墨水混合。

如果您还没有 HP All-in-One 的更换墨盒，请单击计算机上的“购买 HP 耗材”图标进行订购。在运行 Windows 操作系统的计算机中，该图标位于“开始”菜单中的“HP”文件夹下。

有关详细信息，请参阅 www.hp.com/buy/supplies。

更换墨盒

1. 确保 HP All-in-One 已经打开。
2. 从设备正前方抬起并打开墨盒盖，直到盒盖锁定到位。

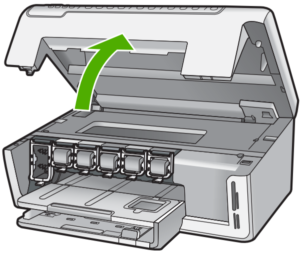

3. 挤压要更换的墨盒下方的插销底部，然后抬起插销。
   如果要更换黑色墨盒，则抬起最左侧的卡销。
   如果要更换五个彩色墨盒中的一个，如黄色、浅青色（蓝色）、青色、浅洋红（粉色）或洋红，请提起中间区域内对应的卡销。

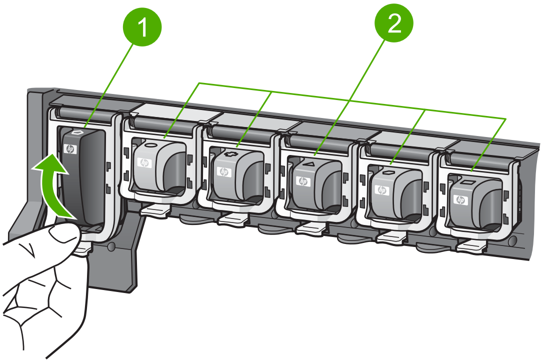

1	对应黑色墨盒的墨盒卡销
2	对应彩色墨盒的墨盒卡销

4. 将墨盒朝外拉，使其脱离墨盒槽以将其卸下。

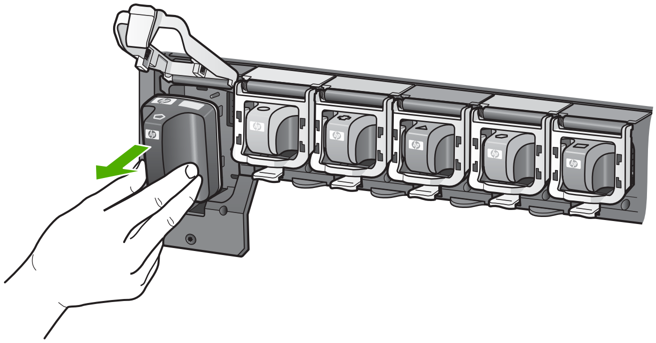

5. 从包装中取出新墨盒，使用手柄将墨盒推入空的墨盒槽中。将墨盒的颜色和样式与墨盒托架上的颜色和样式相匹配。

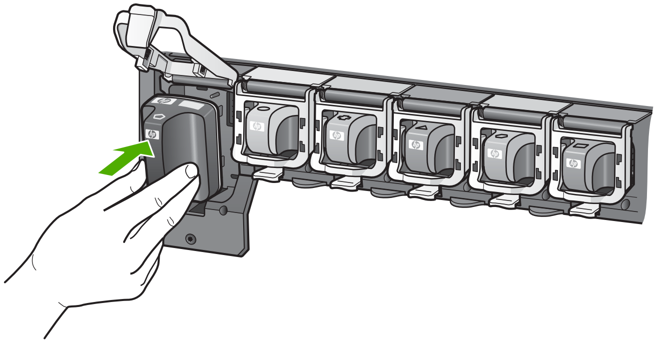

6. 合上插销，确保其牢固地卡住。

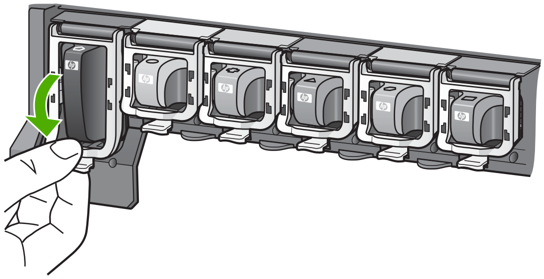

7. 对于每个要更换的墨盒，重复步骤 3 到 6。
8. 关闭墨盒盖。

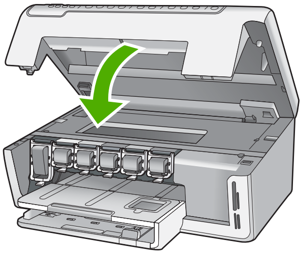

清洁 HP All-in-One

为了确保复印和扫描的结果清晰，可能需要清洁玻璃板和盖子衬板。另外，还需要擦掉 HP All-in-One 外壳上的灰尘。

提示 您可以购买用于喷墨打印机和 All-in-One (Q6260A) 的 HP 清洁工具箱，该工具箱提供了安全清洁 HP 设备所需的全部工具。有关详细信息，请访问：www.shopping.hp.com/accessories-store/printer。

清洁玻璃板

主玻璃板表面的指纹、污迹、毛发和尘土使性能变差并影响复印和扫描功能。

清洁玻璃板

1. 关闭 HP All-in-One，并掀起盖子。
2. 用蘸有无腐蚀性玻璃清洁剂的软布或海绵擦拭玻璃板。

   △ **小心** 不要使用研磨剂、丙酮、苯或四氯化碳，它们会损坏玻璃板。不要将液体直接倾倒或喷洒在玻璃板上。液体可能会渗到玻璃板底下，对设备造成损坏。

   ---

3. 使用干燥柔软的无纺布擦干玻璃板，以防止沾染污渍。
4. 打开 HP All-in-One 电源。

清洁盖子衬板

在 HP All-in-One 盖子下面的白色文档衬板上可能积有碎屑。

清洗盖子衬板

1. 关闭 HP All-in-One，抬起盖子。
2. 用蘸有中性肥皂水的软布或海绵擦拭白色文档衬板。
   轻轻地擦拭衬板以清除碎屑。不要用力擦衬板。

使用 HP All-in-One 的功能

3. 使用干燥柔软的无纺布擦干衬板。

△ 小心 不要使用纸制品擦拭，它们可能会划伤衬板。

4. 如果需要进一步清洁，请使用异丙（摩擦）醇重复上述步骤，然后用湿布仔细擦拭衬板以除去残留的异丙醇。

△ 小心 注意不要将乙醇倒在 HP All-in-One 的玻璃板或外壳上，否则可能会损坏设备。

4 疑难排解和支持

本章包含 HP All-in-One 的疑难排解信息。另外，还提供了有关安装和配置问题的特定信息，以及一些操作方面的主题。有关疑难排解的详细信息，请参阅软件随附的屏幕帮助。

本章同时提供保修和技术支持的有关信息。有关支持联系信息，请参阅本指南封底内页。

如果在计算机上安装 HP All-in-One 软件之前，已经用 USB 电缆将 HP All-in-One 连接到计算机上，这会引起许多问题。如果在软件安装屏幕提示连接前已经将 HP All-in-One 连接到计算机上，则必须执行下列操作：

疑难排解常见安装问题

1. 从计算机上拔下 USB 电缆。
2. 卸载软件（如果软件已安装）。
3. 重新启动计算机。
4. 关闭 HP All-in-One，等待一分钟后再启动它。
5. 重新安装 HP All-in-One 软件。

△ 小心　在软件安装屏幕提示您连接 USB 电缆之前，不要将电缆连接到计算机上。

卸载并重新安装软件

如果安装不完全，或者在软件安装屏幕出现提示之前就将 USB 电缆连接到了计算机，则可能需要卸载该软件然后重新安装该软件。不要只是简单地从计算机中删除 HP All-in-One 应用程序文件。一定要使用安装 HP All-in-One 随附的软件时提供的卸载实用程序进行正确卸载。

从 Windows 计算机上卸载然后重新安装

1. 在 Windows 任务栏上，依次单击“开始”、“设置”、“控制面板”（或直接单击“控制面板”）。
2. 双击“添加 / 删除程序”（或单击“卸载程序”）。
3. 选择“HP Photosmart 驱动程序软件”，然后单击“更改 / 删除”。
   按屏幕说明操作。
4. 断开 HP All-in-One 和计算机的连接。
5. 重新启动计算机。

   注意　重新启动计算机前，一定要断开 HP All-in-One 的连接。重新安装完软件后，才能将 HP All-in-One 连接到计算机上。

6. 将 HP All-in-One CD-ROM 插入计算机的 CD-ROM 驱动器，然后启动 Setup 程序。
7. 按屏幕说明和 HP All-in-One 随附的《安装手册》中提供的说明进行操作。

硬件安装问题疑难排解

使用本节来解决在安装 HP All-in-One 的硬件时可能会出现的问题。

HP All-in-One 无法启动

原因： HP All-in-One 没有正确连接到电源上。

解决方法

- 确保电源线紧紧地连接到 HP All-in-One 和电源适配器上。将电源线插入接地电源插座、电涌保护器或电源板上。

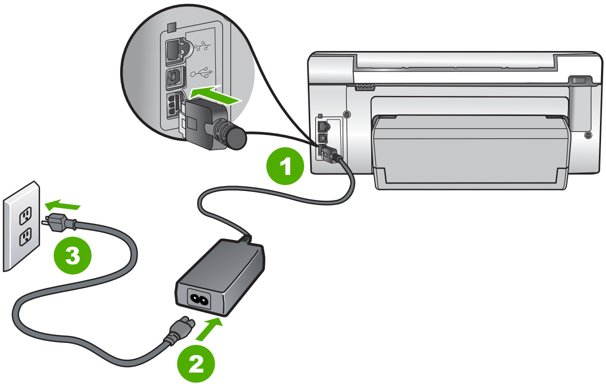

1	电源接头
2	电源线和适配器
3	接地电源插座

- 如果使用电源板，请确保电源板的开关已打开。或者，请尝试将 HP All-in-One 直接连接到接地电源插座上。
- 测试电源插座，确保其工作正常。插上一台可正常工作的设备，看设备是否有电。如果没电，则电源插座可能有问题。
- 如果将 HP All-in-One 插入到开关插座中，则请确保开关插座的开关已打开。如果将开关转到打开，仍然未工作，则可能是电源插座出了问题。

原因： 您按**开 / 关机**按钮的速度太快了。

解决方法： 如果将**开 / 关机**按钮按得太快，HP All-in-One 可能会没有响应。按下**开 / 关机**按钮一次。开启 HP All-in-One 可能需要几分钟。如果此时再次按**开 / 关机**按钮，可能会将设备关闭。

△ 小心 如果仍然无法打开 HP All-in-One，可能是因为出现机械故障。请从电源插座中拔出 HP All-in-One 电源线并联系 HP：www.hp.com/support。如出现提示，请选择您所在国家 / 地区，然后单击“联系 HP”，以了解如何致电技术支持。

连接了 USB 电缆，但是无法从计算机使用 HP All-in-One

原因： 安装软件前连接 USB 电缆。在看到提示之前就插入 USB 电缆会导致错误。

解决方法： 连接 USB 电缆之前，必须首先安装 HP All-in-One 随附的软件。在安装过程中，除非屏幕说明提示您插入 USB 电缆，否则请不要将其插入。

安装完软件之后，使用 USB 电缆将计算机连接到 HP All-in-One 就水到渠成了。只需将 USB 电缆的一端插入到计算机的背面，将另一端插入到 HP All-in-One 的背面。可以连接到计算机背面的任何一个 USB 端口中。

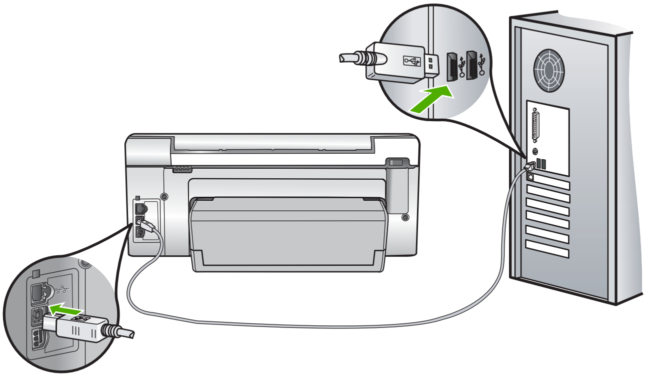

有关安装软件及连接 USB 电缆的详细信息，请参阅 HP All-in-One 随附的《安装手册》。

HP All-in-One 不打印

解决方法： 如果 HP All-in-One 与计算机无法相互通信，请尝试执行以下操作：

- 查看位于 HP All-in-One 前面的**开** / **关机**指示灯。如果该指示灯未点亮，则表示 HP All-in-One 已关机。请确保电源线已牢固地连接到 HP All-in-One 上，并且已插入电源插座中。按下**开** / **关机**按钮打开 HP All-in-One。
- 确保墨盒已安装。
- 确保进纸盒中有纸。
- 检查 HP All-in-One 是否卡纸。
- 检查墨盒托架是否卡纸。
  打开墨盒托架门，以便对墨盒托架区域进行维修。取出卡住墨盒托架的所有物体，包括包装材料。关闭 HP All-in-One，然后重新打开设备。
- 请检查 HP All-in-One 打印队列没有被暂停 (Windows) 或停止 (Mac)。如果被暂停或停止了，请选择正确的设置来恢复打印。有关访问打印队列的详细信息，请参阅安装在计算机上的操作系统的附带文档。
- 检查 USB 电缆。如果使用的电缆太旧，该电缆本身可能已经损坏。试着将 USB 电缆连接到其他产品上，看它是否完好。如果有问题，则可能需要更换 USB 电缆。另外，请确认电缆的长度不超过 3 米 。
- 确保计算机支持 USB。有些操作系统不支持 USB 连接，如 Windows 95 和 Windows NT。请查看操作系统的文档资料，以了解更多的信息。
- 检查 HP All-in-One 与计算机之间的连接。确认 USB 电缆已牢固地插入到 HP All-in-One 后面的 USB 端口中。确保 USB 电缆的另一端插入到计算机的 USB 端口。正确连接电缆后，请关闭 HP All-in-One，然后重新打开该设备。
- 如果通过 USB 集线器连接 HP All-in-One，请确保集线器的电源已打开。如果集线器的电源已打开，请尝试直接连接到计算机。
- 检查其他打印机或扫描仪。可能需要从计算机上拔掉旧产品。
- 试着将 USB 电缆连接到计算机的另一个 USB 端口上。检查完连接之后，请尝试重新启动计算机。关闭 HP All-in-One，然后重新打开该设备。

- 如果 HP All-in-One 脱机，请关闭 HP All-in-One，然后重新打开该设备。开始打印作业。
- 如有必要，请卸载然后安装与 HP All-in-One 一同安装的软件。

有关安装 HP All-in-One 并将其与计算机相连的详细信息，请参阅 HP All-in-One 随附的《安装手册》。

网络疑难排解

本节介绍了设置有线网络时可能遇到的问题。

计算机没有检测到 HP All-in-One

原因： 电缆连接不正确。

解决方法： 检查下面的电缆，确保其连接正确。

- HP All-in-One 和集线器或路由器之间的电缆
- 集线器或路由器和计算机之间的电缆
- 从调制解调器或 HP All-in-One 的 Internet 连接引入或引出的电缆（如果有的话）

原因： 计算机上的局域网 (LAN) 卡安装不正确。

解决方法： 确保局域网 (LAN) 卡安装正确。

检查局域网卡（Windows 2000 和 XP）

1. 右键单击“我的电脑”。
2. 在“系统特性”对话框中，单击“硬件”选项卡。
3. 单击“设备管理器”。
4. 确保在“网卡”下面列出了您的网卡。
5. 参阅随网卡提供的文档。

检查局域网卡 (Windows Vista)

1. 在 Windows 任务栏中，依次单击“开始”、“计算机”和“属性”。
2. 单击“设备管理器”。
3. 确保在“网卡”下面列出了您的网卡。
4. 参阅随网卡提供的文档。

原因： 连接不上网络。

解决方法： 检查是否能正常连接网络。

查看是否能正常连接网络

▲ 检查 HP All-in-One 后面的 RJ-45 以太网插孔顶部和底部的两个以太网指示灯。灯指示如下信息：
  a. 顶部灯：如果灯是墨绿色，则表示设备已经正确连接到网络上，并且已建立了通信。如果顶部灯不亮，则表示没有网络连接。
  b. 底部灯：当设备通过网络发送或接收数据时，黄色灯会闪烁。

建立一个活动的网络连接

1. 检查 HP All-in-One 和网关、路由器或集线器之间的电缆连接，确保连接正常。
2. 如果连接安全，请按下控制面板上的**开 / 关机**按钮将 HP All-in-One 关闭。然后关闭路由器或集线器的电源。接下来先打开路由器或集线器，然后按下**开 / 关机**按钮将 HP All-in-One 打开。

原因： 之前可以将 HP All-in-One 连接到网络，但是现在连不上。

解决方法： 关闭 HP All-in-One、计算机和路由器。等待几秒钟。首先启动路由器、然后启动 HP All-in-One 和计算机。

原因： HP All-in-One 和计算机未连接到同一网络。

解决方法： 在 HP All-in-One 上尝试访问嵌入式 Web 服务器。如要确定 IP 地址，请打印网络配置页。

安装过程中出现“未找到打印机”屏幕

原因： HP All-in-One 没有开机。

解决方法： 启动 HP All-in-One。

原因： 连接不上网络。

解决方法： 确保能正常连接网络。

确保能正常连接网络

1. 如果连接正常，请关闭 HP All-in-One，然后再打开。按控制面板上的**开 / 关机**按钮关闭 HP All-in-One，然后再按该按钮，重新启动设备。另外，请关闭路由器或集线器的电源，然后再打开。
2. 检查 HP All-in-One 和网关、路由器或集线器之间的电缆连接，确保连接正常。
3. 确保 HP All-in-One 通过 CAT-5 以太网电缆连接到网络上。

原因： 电缆连接不正确。

解决方法： 检查下面的电缆，确保其连接正确：

- HP All-in-One 和集线器或路由器之间的电缆
- 集线器或路由器和计算机之间的电缆
- 从调制解调器或 HP All-in-One 的 Internet 连接引入或引出的电缆（如果有的话）

原因： 防火墙、防病毒软件或反间谍应用程序正在阻止 HP All-in-One 访问计算机。

解决方法： 卸载 HP All-in-One 软件，然后重新启动计算机。临时禁用防病毒软件或反间谍应用程序，然后重新安装 HP All-in-One 软件。可以在安装完成后重新启用防病毒软件或反间谍应用程序。如果看到防火墙弹出消息，则必须始终接受或允许弹出消息。

如果仍然出现此屏幕，则卸载 HP All-in-One 软件，重新启动计算机，并在重新安装 HP All-in-One 之前临时禁用防火墙。安装完成后，可重新启用防火墙程序。如果仍然看到防火墙弹出消息，则必须始终接受或允许弹出消息。

详细信息，请参见防火墙软件随附的文档。

原因： 虚拟专用网络 (VPN) 正在阻止 HP All-in-One 访问计算机。

解决方法： 尝试在继续安装前临时禁用 VPN。

注意 HP All-in-One 功能在 VPN 会话期间将受到限制。

清除卡纸

如果 HP All-in-One 卡纸，请检查双面打印附件。

从双面打印附件中清除卡纸

1. 关闭 HP All-in-One。
2. 按住双面打印附件左右两侧的突出部位。从 HP All-in-One 中向外拉，取出双面打印附件。

△ 小心 试图从 HP All-in-One 的前面清除卡纸可能会损坏打印机的机械结构。始终从 HP All-in-One 的双面打印配件查找和清除卡纸。

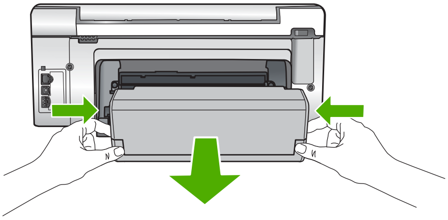

3. 慢慢地将纸从滚筒里拉出来。

△ 小心 如果纸张在从滚筒里取出时破损，请检查滚筒和齿轮，看是否还有破碎的纸片留在设备里。如果没有从 HP All-in-One 中取出所有纸片，则会发生更多的卡纸情况。

4. 如果已清除卡纸，则继续步骤 5。
   如果未能清除卡纸，请执行下列操作：
   a. 向上拉起双面打印附件上的突出部位将其打开。
   b. 从附件内取出所有纸张。
   c. 按下双面打印附件上的突出部位直到卡入到位，将双面打印附件关闭。
5. 更换双面打印附件。轻轻向前推动附件，直到卡入到位。
6. 打开 HP All-in-One，然后按 **OK** 继续当前作业。

有关墨盒和打印头的信息

下面的提示可以帮助您维护 HP 墨盒，确保稳定的打印质量。

- 请查看打印在墨盒包装上的截止安装日期，安装墨盒的时间应不晚于该日期。
- 将所有墨盒保存在原包装中，直到需要时再拿出来使用。
- 按设备上的**开 / 关机**按钮关闭 HP All-in-One。不要通过关闭电源插线板或拔掉 HP All-in-One 的电源线来关闭设备。如果关闭 HP All-in-One 时操作不当，则打印头不会返回到正确位置。
- 将墨盒保存在温度为 15.6° - 26.6° C 或 60° - 78° F 的房间内。
- HP 建议在有可供安装的更换墨盒之前，请勿将墨盒从 HP All-in-One 中取出来。
  如果您要传送 HP All-in-One，请确保通过按**开 / 关机**按钮正确关闭电源来关闭设备。此外，还应确保墨盒已安装。执行这些操作可防止墨水从打印头组件中漏出来。
- 当发现打印质量明显下降时，请清洁打印头。
- 不要进行不必要的打印头清洁。这会浪费墨水并且缩短墨盒的使用寿命。
- 小心处理墨盒。安装期间，投掷、震动或草率处理墨盒可能会导致出现暂时打印问题。

支持程序

如果遇到问题，请执行以下步骤：

1. 查阅 HP All-in-One 随附的文档。
2. 访问 HP 的在线支持网站：www.hp.com/support。所有 HP 用户均可获取 HP 在线支持。在这里可以迅速获取最新设备信息和专家帮助，其包含以下功能：
   - 快速访问有资质的在线支持专家
   - 为您的 HP All-in-One 提供软件和驱动程序更新
   - 为常见问题提供有价值的 HP All-in-One 和故障排除信息
   - 注册 HP All-in-One 后可以获取主动设备更新、支持提醒以及 HP 新闻简报
3. 联系惠普支持。支持选项和可用性因设备、国家／地区和语言的不同而有所不同。有关支持的电话号码列表，请参阅本手册封底内页的内容。

5 技术信息

本节提供了有关 HP All-in-One 的技术规格以及国际规范信息。

系统要求

可以在自述文件中找到软件的系统要求。

产品规格

有关产品规格的信息，请访问 HP 网站：www.hp.com/support。

纸张规格

- 进纸盒容量：普通纸：最多 125 张（20 磅/75 gsm 纸）
- 出纸盒容量：普通纸：最多 50 张（20 磅/75 gsm 纸）
- 照片纸盒容量：10 x 15 厘米照片纸：最多 25 张（145 磅/236 gsm 纸）

注意 有关支持的介质尺寸的完整列表，请参阅打印机软件。

物理规格

- 高度：24.1 厘米
- 宽度：45 厘米
- 厚度：44.3 厘米
- 重量：11 千克

电源规格

- 功耗：32.5 瓦（峰值）20.1 瓦（平均值）
- 输入电压：AC 100 - 240 V，1A，50 - 60 Hz
- 输出电压：DC 32 V===1560 mA

注意 只使用 HP 提供的电源适配器。

注意 在 HP All-in-One 关闭时，仍然会为其提供少量电能。通过启用待机 / 关闭功能，可以减少能耗。要启用待机 / 关闭功能，请按住**开 / 关机**按钮 3 秒，直至 HP All-in-One 关闭。当 HP All-in-One 进入待机 / 关闭状态后，其重新打开所用的时间将比平时长些。

环境规格

- 推荐的工作温度范围：15º C - 32º C
- 允许的工作温度范围：5º C - 40º C
- 湿度：20% - 80%，相对湿度，无冷凝
- 非工作（存放）温度范围：－20º C - 60º C
- 在电磁场强的区域，HP All-in-One 的打印结果可能会稍微变形
- HP 建议使用长度在 3 米以内的 USB 电缆，以便将因潜在的强电磁场所引起的注入噪声降至最低

墨盒产能

墨盒中的墨水以多种不同方式使用于打印过程，这些使用方式包括用来让设备和墨盒准备就绪的初始化过程，还包括用于确保打印喷头清洁和墨水顺利流动的打印头维护过程。此外，当墨盒用完后，墨盒中还会残留一些墨水。有关更多信息，请参见 www.hp.com/go/inkusage。

有关估计墨盒产能的更多信息，请访问 www.hp.com/pageyield。

规范声明

HP All-in-One 符合您所在的国家 / 地区的产品规范要求。有关规范声明的完整列表，请参阅屏幕帮助。

标准型号

为了便于识别，为产品指定了一个“标准型号”。本产品的标准型号为 SDGOB-0714。不要将此标准型号与产品的市场名称（如 HP Photosmart C6200 All-in-One series 等）或产品编号（如 CC985A 等）相混淆。

保修

HP 产品	有限保修期限
软件媒体	90 天
打印机	1 年
打印或墨盒	直到 HP 墨水用完，或到达印在墨盒上的“保修结束”日期，视何者为先。本保修不涵盖重新灌注、再加工、整修、误用，或被擅改的 HP 墨水产品。
附件	90 天

A. 有限保修的范围
  1. 惠普 (HP) 向最终用户保证，在上述指定的保修期内，上述指定的 HP 产品自购买之日起无材料及工艺上的缺陷。
  2. 对于软件产品，HP 的有限保修仅适用于无法执行编程指令的故障。HP 不保证产品工作时不会中断或无错误。
  3. HP 的有限保修仅限于由正常使用产品而产生的缺陷，不适用于任何其他问题，包括因以下原因而产生的问题：
     a. 不正确的维护或调整；
     b. 使用非 HP 提供或支持的软件、介质、部件或耗材；
     c. 在产品技术规格以外的条件下操作；
     d. 未经授权的调整或误用。
  4. 对于 HP 打印机产品，使用非 HP 墨盒或重新灌注的墨盒既不影响对客户的保修也不影响与客户签订的任何 HP 支持合同。但是，如果打印机由于使用非 HP 墨盒或重新灌注的墨盒或过期的墨盒而发生故障或损坏，HP 在维修打印机时将根据具体故障或损坏，收取标准工时费和材料费。
  5. 如果 HP 在适用的保修期内收到符合 HP 保修条件的任何产品的缺陷的通知，HP 将自行决定对有缺陷的产品进行维修或更换。
  6. 如果 HP 无法适时维修或更换符合 HP 保修条件的有缺陷产品，HP 将在接到缺陷通知后的合理时间内，退回该产品的全额货款。
  7. 在客户将有缺陷的产品退回 HP 之前，HP 不承担维修、更换或退款的义务。
  8. 更换的产品可能为全新产品或相当于全新产品，前提是它的功能至少与被更换的产品相当。
  9. HP 产品可能包含性能等同于新部件的再加工部件、组件或材料。
  10. HP 的有限保修在任何销售保修范围内的 HP 产品的国家或地区均有效。可与授权的 HP 服务机构签订其他保修服务 （如现场服务）合同，这些机构分布在由 HP 或授权进口商销售 HP 产品的国家/地区。

B. 有限保修
  在当地法律允许范围内，HP 及其第三方供应商，对有关 HP 的产品，无论是以明示或默示的形式，均没有任何其他保修或条件并特别声明没有任何用于特定目的适销性、质量满意度以及适用性的默示保修或条件。

C. 责任限制
  1. 在当地法规允许的范围内，本保修声明中提供的补偿是对用户的唯一补偿。
  2. 在当地法规允许的范围内，除了本保修声明中特别规定的责任外，在任何情况下，无论是根据合同、民事侵权行为或其他法律准则，无论是否告知产生此类损失的可能性，HP 或其第三方供应商对直接、特殊、偶发、继发的损失概不承担责任。

D. 当地法律
  1. 此保修声明赋予用户特定的法律权利。用户还可能拥有其他权利，具体情况视州（美国）、省（加拿大）及国家/地区（世界其他地方）而异。
  2. 如果本保修声明与当地法规发生矛盾，则应视为已修改以便与当地法规保持一致。根据这类当地法规，本保修声明中的某些责任免除和限制可能不适用于用户。例如，美国的某些州及美国以外的某些政府（包括加拿大的某些省），可能会：
     a. 排除本保修声明中的责任免除和限制条款对用户法定权利的限制（例如英国）；
     b. 限制制造商实施这种责任免除或限制的能力；或者
     c. 赋予客户附加的保修权利，指定默示保修的期限（对这种默示保修制造商不得拒绝），或者不允许制造商对默示保修的期限加以限制。
  3. 除非另有法律许可，本声明中的保修条款不得排除、限制或修改适用于此产品销售的强制性法律权利，而是对该权利的补充。

www.hp.com/support

Africa (English speaking)	+27 11 2345872
Afrique (francophone)	+33 1 4993 9230
021 67 22 80	الجزائر
Argentina (Buenos Aires)	54-11-4708-1600
Argentina	0-800-555-5000
Australia	www.hp.com/support/australia
Österreich	www.hp.com/support
17212049	البحرين
België	www.hp.com/support
Belgique	www.hp.com/support
Brasil (Sao Paulo)	55-11-4004-7751
Brasil	0-800-709-7751
Canada	1-(800)-474-6836 (1-800 hp invent)
Central America & The Caribbean	www.hp.com/support
Chile	800-360-999
中国	www.hp.com/support/china
Colombia (Bogotá)	571-606-9191
Colombia	01-8000-51-4746-8368
Costa Rica	0-800-011-1046
Česká republika	810 222 222
Danmark	www.hp.com/support
Ecuador (Andinatel)	1-999-119 ☏ 800-711-2884
Ecuador (Pacifitel)	1-800-225-528 ☏ 800-711-2884
(02) 6910602	مصر
El Salvador	800-6160
España	www.hp.com/support
France	www.hp.com/support
Deutschland	www.hp.com/support
Ελλάδα (από το εξωτερικό)	+ 30 210 6073603
Ελλάδα (εντός Ελλάδας)	801 11 75400
Ελλάδα (από Κύπρο)	800 9 2654
Guatemala	1-800-711-2884
香港特別行政區	www.hp.com/support/hongkong
Magyarország	06 40 200 629
India	www.hp.com/support/india
Indonesia	www.hp.com/support
+971 4 224 9189	العراق
+971 4 224 9189	الكويت
+971 4 224 9189	لبنان
+971 4 224 9189	قطر
+971 4 224 9189	اليمن
Ireland	www.hp.com/support
1-700-503-048	ישראל
Italia	www.hp.com/support
Jamaica	1-800-711-2884

日本	www.hp.com/support/japan
0800 222 47	الأردن
한국	www.hp.com/support/korea
Luxembourg	www.hp.com/support
Malaysia	www.hp.com/support
Mauritius	(262) 262 210 404
México (Ciudad de México)	55-5258-9922
México	01-800-472-68368
081 005 010	المغرب
Nederland	www.hp.com/support
New Zealand	www.hp.com/support
Nigeria	(01) 271 2320
Norge	www.hp.com/support
24791773	عُمان
Panamá	1-800-711-2884
Paraguay	009 800 54 1 0006
Perú	0-800-10111
Philippines	www.hp.com/support
Polska	0801 800 235
Portugal	www.hp.com/support
Puerto Rico	1-877-232-0589
República Dominicana	1-800-711-2884
Reunion	0820 890 323
România	0801 033 390
Россия (Москва)	+7 495 7773284
Россия (Санкт-Петербург)	+7 812 3324240
800 897 1415	السعوبية
Singapore	www.hp.com/support/singapore
Slovensko	0850 111 256
South Africa (RSA)	0860 104 771
Suomi	www.hp.com/support
Sverige	www.hp.com/support
Switzerland	www.hp.com/support
臺灣	www.hp.com/support/taiwan
ไทย	www.hp.com/support
071 891 391	تونس
Trinidad & Tobago	1-800-711-2884
Türkiye	+90 (212)291 38 65
Україна	(044) 230-51-06
600 54 47 47	الإمارات العربية المتحدة
United Kingdom	www.hp.com/support
United States	1-(800)-474-6836 (1-800 hp invent)
Uruguay	0004-054-177
Venezuela (Caracas)	58-212-278-8666
Venezuela	0-800-474-68368
Viêt Nam	www.hp.com/support